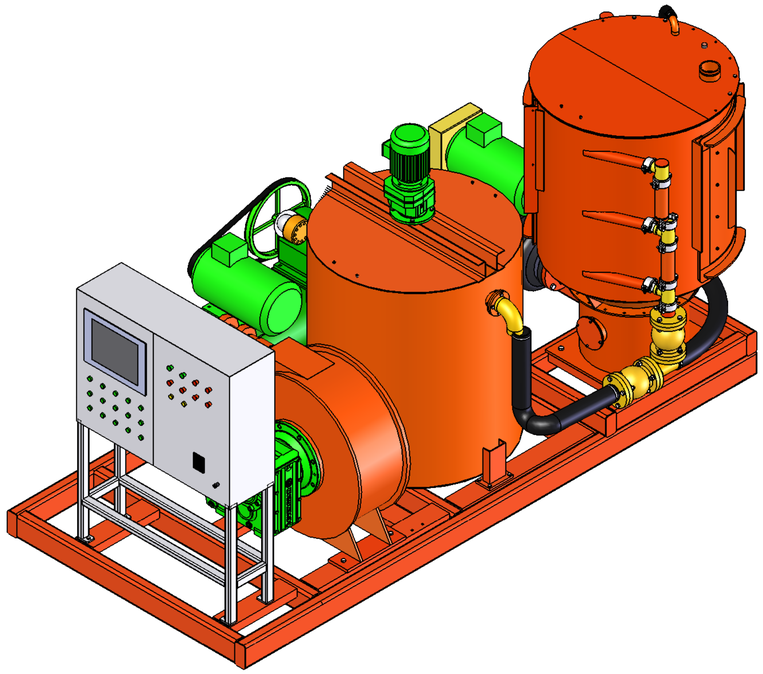

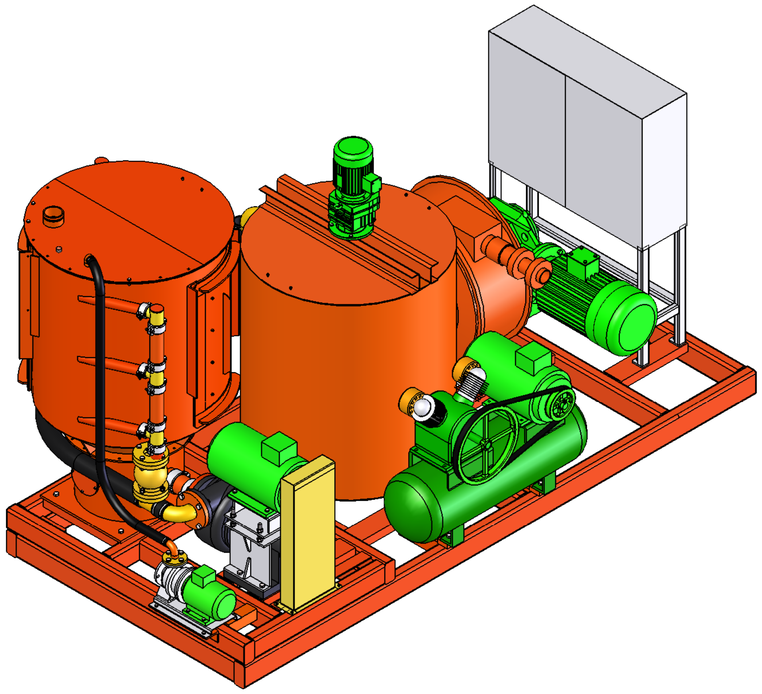

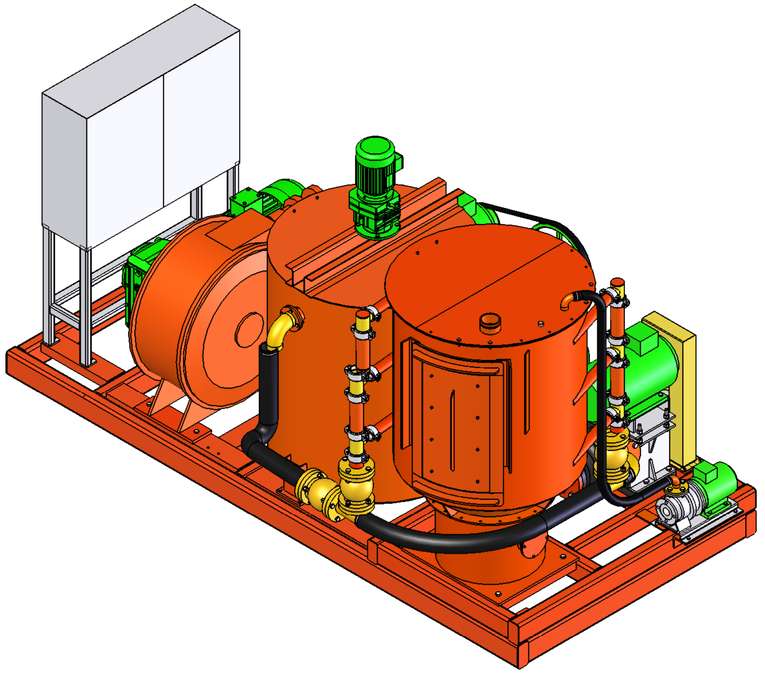

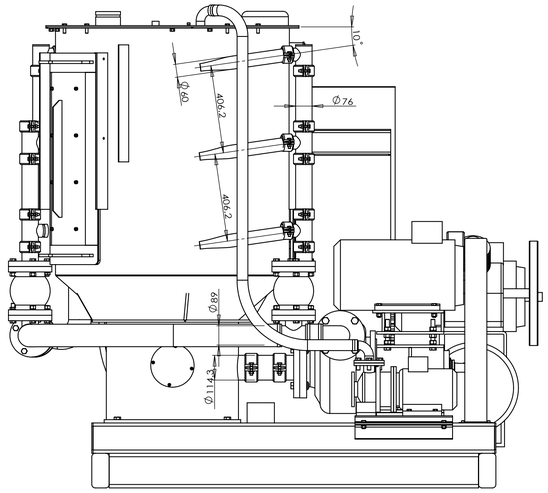

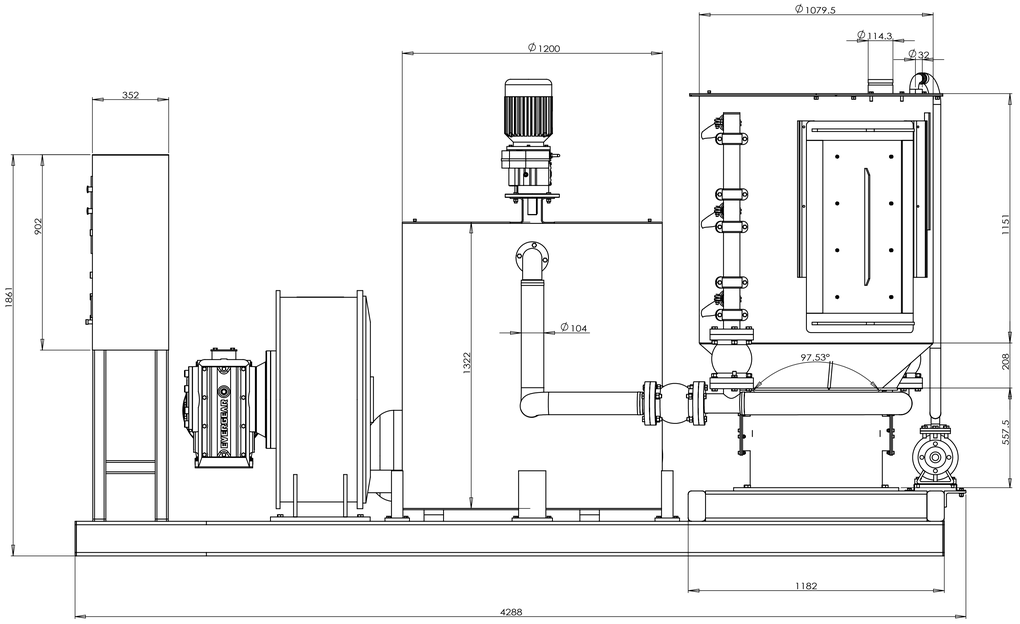

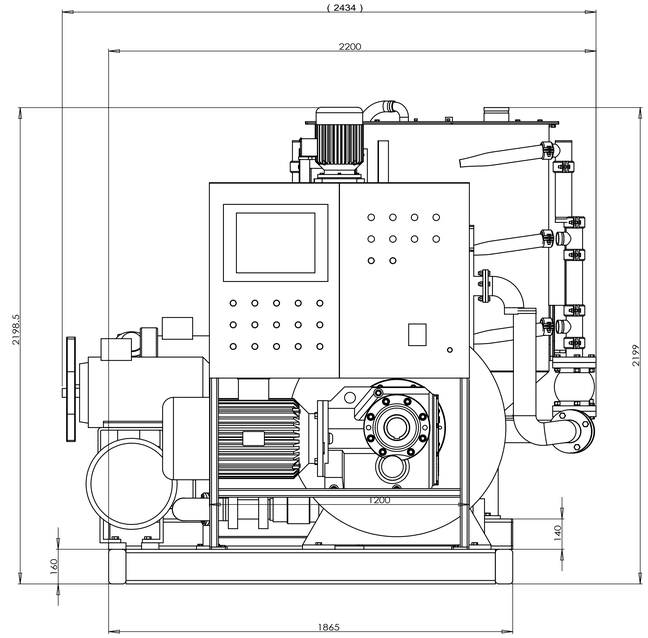

装订页次

旧底图总号

底图总号

日期 签字

标记	处数	文件号	签字	日期							
设计			标准检查								
组长			科长								
工艺检查			日期								

Automatic Bentonite Turbo Mixer/Pump Plant

Assy.

GBP1000/1600/20HP-E

图样标记	重量	比例
S		1:20
共 3 页		第 2 页

Gaode Equipment Co.Ltd.